AUSLAUFERZEUGNIS – Betätigungsplatten L für Start-/Stopp-Spülung (Art.-Nr. 16.021.01..0000) (ab 1994 bis 2010)

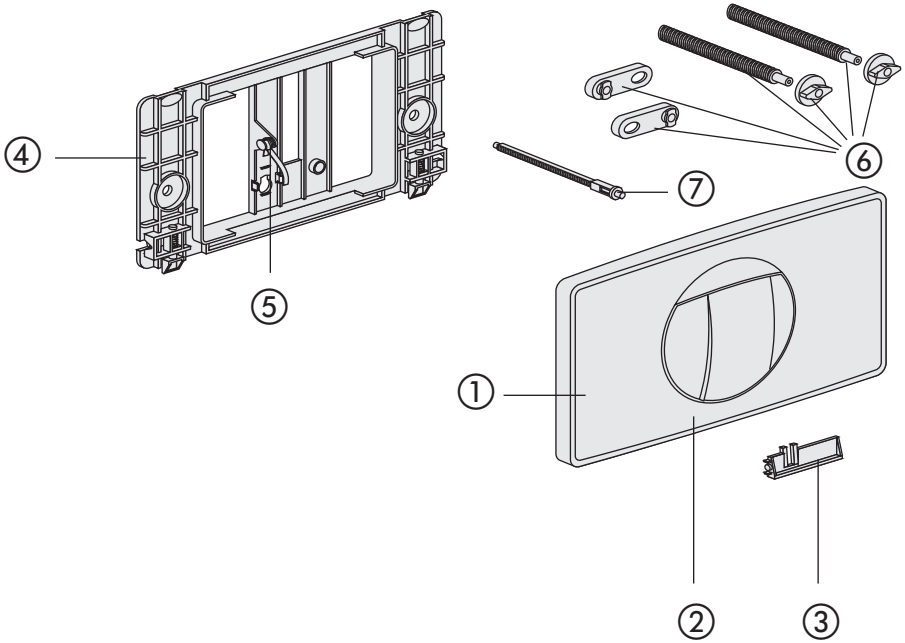

Nr.	Bezeichnung	Art.-Nr.	Unverb. Richtpreis/€
1	Betätigungsplatte, weiß-alpin	16.021.01..0000	
2	Taste mit Tastenrahmen, weiß-alpin	03.124.01..0000	
3	Brücke	02.999.00..0000	
4	Einhängerahmen	03.125.00..0000	
5	Blattfeder	02.740.00..0000	
6 *	Befestigungsset	01.020.00..0000	
7	Betätigungsbolzen	02.396.00..0000	

* nicht im Lieferumfang der Betätigungsplatte Nr. 1 enthalten